ARCO EN C MÓVIL CON DETECTOR DE PANEL PLANO

GEDEON

Arco en C móvil / Mobile C-arm

ISAIND
ADVANCED IMAGING



Imagen nítida donde se decide la cirugía.

GEDEON combina un generador de rayos X de alta frecuencia, un detector de panel plano de silicio amorfo con centellador de CsI y un arco compacto con elevación motorizada. Un equipo pensado para el quirófano: se posiciona rápido, entrega imágenes claras y está diseñado para una baja dosis absorbida en piel.

5 kW	220 kHz	1024 × 1024	400 mm
Generador de alta frecuencia	Frecuencia del inversor	Detector a-Si / CsI	Elevación vertical motorizada

DISEÑADO PARA

- Ortopedia
- Columna
- Traumatología
- Quirófanos

isaind.com info@isaind.com WhatsApp +593 98 998 5755

VENTAJAS CLAVE

Todo lo que el equipo quirúrgico necesita de un arco en C

Imágenes claras
El detector de panel plano de 1024 × 1024 píxeles, 200 µm de pitch y conversión A/D de 16 bits entrega imágenes nítidas en un área activa de 204.8 × 204.8 mm.

Baja dosis en piel
La tecnología de alta frecuencia convierte la red eléctrica en una alta tensión constante: imágenes claras con una dosis absorbida en piel relativamente baja. La fluoroscopia pulsada, con frecuencia ajustable de 1 a 30, permite adaptar la exposición a cada procedimiento.

Alta tensión de alta frecuencia
Inversor de 220 kHz ±5 %, kV de 40 a 125 en pasos de 1 kV y precisión de kV de ±4 % en todo el rango: salida estable y repetible.

Compacto y fácil de posicionar
Chasis móvil y maniobrable, apertura de 900 mm, profundidad de arco de 540 mm, rotación horizontal de ±180° y deslizamiento orbital de 180°.

Movimiento vertical motorizado
400 mm de recorrido vertical motorizado, más 200 mm de desplazamiento horizontal y oscilación de ±22.5° para centrar la anatomía sin esfuerzo.

Fluoroscopia pulsada y continua
Continua de 0.5–6 mA y pulsada de 10–50 mA, además de radiografía de 10–100 mA, 2–4000 ms y hasta 2000 programas APR.





Controles y frenos de bloqueo codificados por color

Dimensiones (mm)

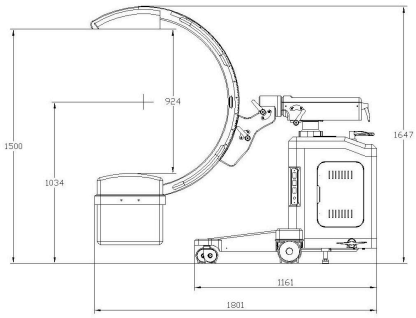

Aplicaciones clínicas

Ortopedia
Reducción y fijación de fracturas, colocación de implantes y control intraoperatorio.

Cirugía de columna
Guiado en procedimientos de columna con posicionamiento orbital y vertical preciso.

Trauma
Respuesta rápida en urgencias y quirófano gracias a su movilidad.

Quirófanos
Integración sencilla en salas quirúrgicas generales y especializadas.

ESPECIFICACIONES TÉCNICAS

Ficha técnica ISAIND GEDEON

ARCO EN C · MECÁNICA	
Movimiento vertical	400 mm (motorizado)
Movimiento horizontal	200 mm
Rotación horizontal	±180°
Deslizamiento orbital sobre el arco	180°
Oscilación horizontal	±22.5°
Apertura del arco	900 mm
Profundidad del arco	540 mm

GENERADOR DE RAYOS X DE ALTA FRECUENCIA (MONOBLOQUE)	
Potencia de salida	Exposición 5 kW · Fluoroscopia continua 500 W · Fluoroscopia pulsada 5 kW
Tensión nominal	220 VAC ±10 %, 50 Hz
Frecuencia del inversor	220 kHz ±5 %
Precisión de kV	±4 % en todo el rango
Precisión de mA	≤ ±5 % (mA > 25 mA, ms > 5); ≤ ±(10 % + 1 mA) (mA ≤ 25 mA)
Ánodo	Fijo
Filtración inherente	2.1 mmAl (tubo 0.6 mmAl; carcasa 1.5 mmAl)

PARÁMETROS DE EXPOSICIÓN Y FLUOROSCOPIA	
Rango de kV (exposición)	40–125 kV, pasos de 1 kV
Rango de mA	10–100 mA (R'10 o R'20)
Rango de tiempo	2–4000 ms (R'10 o R'20)
Precisión de tiempo	≤ ±(5 % + 0.2 ms)
Rango de mAs	0.1–200 mAs (R'10 o R'20)
Precisión de mAs	≤ ±(5 % + 0.2 mAs)
kV en fluoroscopia	40–125 kV, pasos de 1 kV
mA en fluoroscopia	Continua: 0.5–6 mA, pasos de 0.1 mA · Pulsada: 10–50 mA, pasos de 0.5 mA
Frecuencia de pulsos (fluoro pulsada)	1–30, paso 1
Técnicas de exposición	kV-mAs · kV-mA-ms
APR (programas anatómicos)	Hasta 2000 registros
Interfaz de comunicación	RS-232 (comunicación con PC)
Dimensiones del generador	Inversor 340 × 240 × 80 mm · Monobloque 310 × 130 × 210 mm (sin borneras)
Peso del generador	Inversor 5.5 kg · Monobloque 11.5 kg

TUBO DE RAYOS X	
Potencia máxima	5 kW
Punto focal	Fino 0.6 · Grueso 1.2
Ciclo de trabajo en exposición	1:60
Corriente máx. filamento fino	60 mA
Corriente máx. filamento grueso	125 mA
Factores de carga para radiación de fuga	125 kV, 0.24 mA
Material del blanco (ánodo)	Tungsteno
Capacidad térmica del ánodo	53 kJ (74 kHU)

DETECTOR DE PANEL PLANO	
Tipo	Silicio amorfo (a-Si)
Centellador	Yoduro de cesio (CsI)
Área activa de imagen	204.8 × 204.8 mm
Matriz efectiva	1024 × 1024
Tamaño de píxel	200 µm
Conversión A/D	16 bits
Resolución espacial	2.5 lp/mm
MTF @ 0.5 / 1.0 / 1.5 / 2.0 lp/mm *	0.79/0.83 · 0.56/0.60 · 0.36/0.40 · 0.20/0.24
DQE @ 0 / 0.5 / 1.0 / 1.5 / 2.0 lp/mm (2.5 µGy, RQA5) *	0.70/0.75 · 0.53/0.57 · 0.44/0.48 · 0.31/0.35 · 0.16/0.20
Rango de trabajo de rayos X	40–150 kV
Interfaz de datos	Gigabit Ethernet
Frecuencia máx. de cuadros	30 fps (1×1) · 60 fps (2×2)
Consumo	9 W
Alimentación / adaptador	100–240 VAC · salida DC 24 V, 60 W
Dimensiones del detector	260 × 252 × 66 mm
Peso del detector	1.9 ± 0.1 kg
Carcasa	Placa de carbono, aleación de aluminio
Ambiente de operación	5–35 °C, 10–75 % HR
Almacenamiento	−20–55 °C, 10–75 % HR

ALIMENTACIÓN ELÉCTRICA	
Tensión de alimentación	AC 220 V
Potencia	5 kW

* Pares de valores MTF/DQE tal como figuran en la hoja técnica del detector (dos valores por frecuencia espacial). Especificaciones sujetas a cambios sin previo aviso; confirme la configuración con ISAIND antes de la compra.

POR QUÉ ISAIND

Un equipo respaldado por quienes lo conocen por dentro

ISAIND es una empresa especializada en imagen médica: refabricamos, remanufacturamos, reacondicionamos y mantenemos equipos de rayos X y arcos en C. Cuando elige GEDEON, no compra solo un equipo: suma un socio técnico que le acompaña durante toda su vida útil.

Soporte técnico local
Ingenieros que hablan su idioma y conocen el equipo a fondo, con atención directa por WhatsApp y correo.

Instalación y puesta en marcha
Instalación, verificación de funcionamiento y configuración inicial en sitio.

Capacitación
Entrenamiento para el personal clínico y para ingenieros biomédicos: operación segura y cuidado diario del equipo.

Mantenimiento preventivo y correctivo
Planes de mantenimiento para mantener el equipo disponible y reducir paradas no planificadas.

Calibración
Calibración y verificación de parámetros del generador y la cadena de imagen.

Experiencia en remanufactura
Conocimiento real de generadores, tubos y detectores gracias a nuestro trabajo de refabricación y reacondicionamiento.

ISAIND Fluoro · software complementario

Nuestro software de fluoroscopia ISAIND Fluoro puede acompañar al GEDEON para la visualización y gestión de imágenes. Consulte la configuración disponible para su institución.

PARA HOSPITALES, CLÍNICAS, INGENIEROS BIOMÉDICOS Y DISTRIBUIDORES EN TODO EL MUNDO.

Solicite una cotización o una demostración

Cuéntenos su aplicación clínica y le ayudamos a definir la configuración adecuada. Respondemos con información técnica clara y sin compromiso.

Escríbanos por WhatsApp · +593 98 998 5755

ISAIND ADVANCED IMAGING

WHATSAPP
+593 98 998 5755

CORREO
info@isaind.com

WEB
isaind.com

DIRECCIÓN
Jardines del Salado Mz 207 V15, Guayaquil, Ecuador