Equipo de rayos X portátil

ISAIND PX-5



Aplicable en hospitales | clínicas médicas | residencias geriátricas

Introducción

Rayos X compactos y prácticos

El ISAIND PX-5 es un equipo de rayos X portátil multifuncional que incluye una fuente de alimentación de rayos X de 5 kW. Su tamaño reducido, bajo peso y alta densidad de potencia le permiten cubrir diversos escenarios de aplicación de rayos X portátiles.



Características

ISAIND
ADVANCED IMAGING



① Compacto y portátil, fácil de usar



② Exposición con control inalámbrico

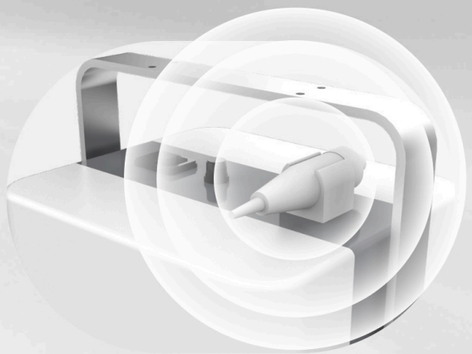

③ Exposición manual por cable



④ Operación flexible, imagen rápida



⑤ Compatible con Bluetooth
Conexión sencilla con el computador



Aplicaciones







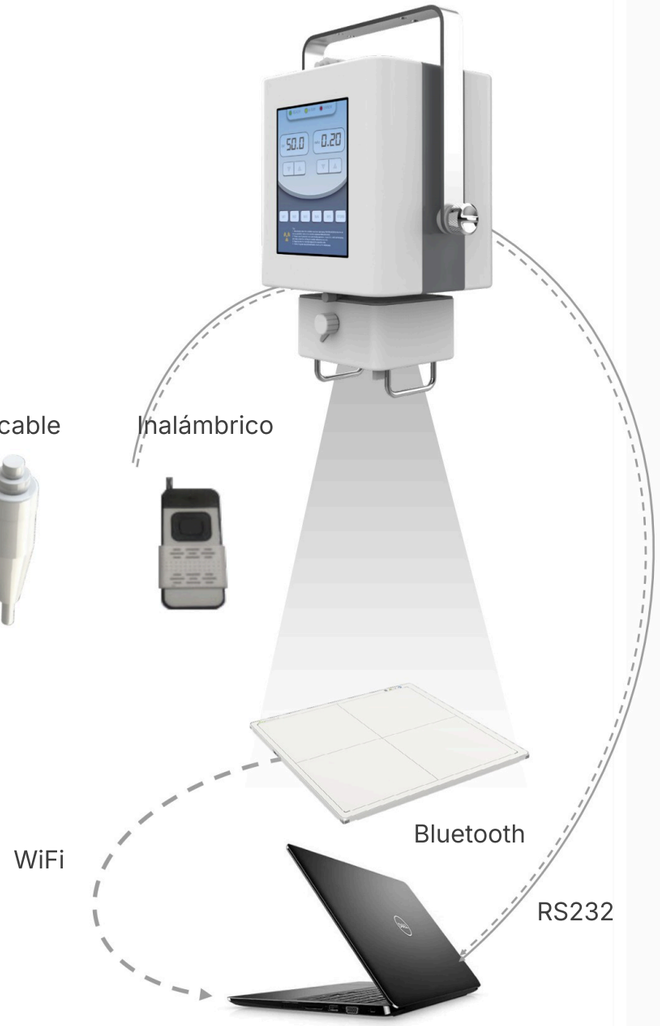

Imágenes clínicas







Especificaciones

Modelo	ISAIND PX-5
Requisitos del sistema	
Alimentación eléctrica	AC 210~230V / AC 100V~120V
Potencia	5 kW
Generador	
Rango de kV	40~125 kV
Rango de mAs	0.1~100 mAs
Rango de mA	10~100 mA
Modo de comunicación	RS232 / Bluetooth
Modo de exposición	Con cable / Inalámbrico
Tubo de rayos X	
Puntos focales	0.6 / 1.8 mm
Ángulo del ánodo	15°
Parámetros mecánicos	
Dimensiones	505 × 348 × 230 mm
Peso	16 kg

Dimensiones

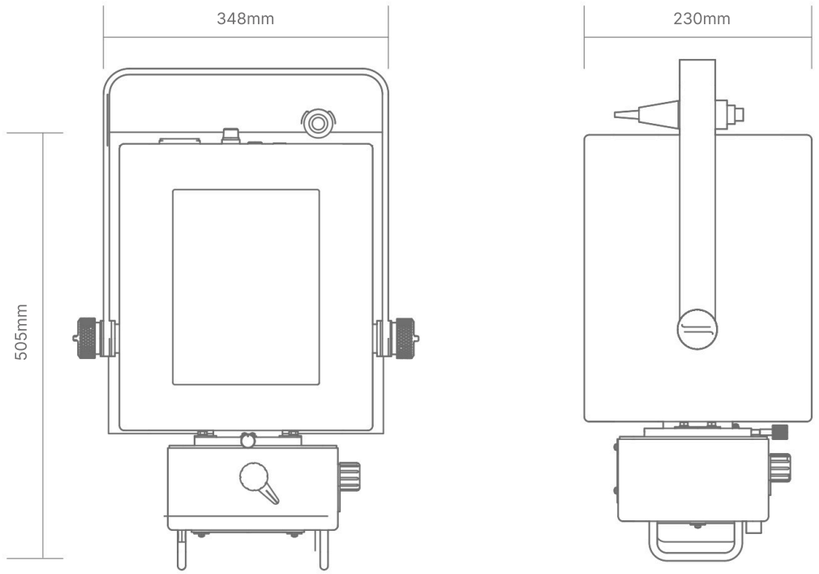

ISAIND · Jardines del Salado Mz 207 V15, Guayaquil, Ecuador
WhatsApp +593 98 998 5755 · info@isaind.com · isaind.com